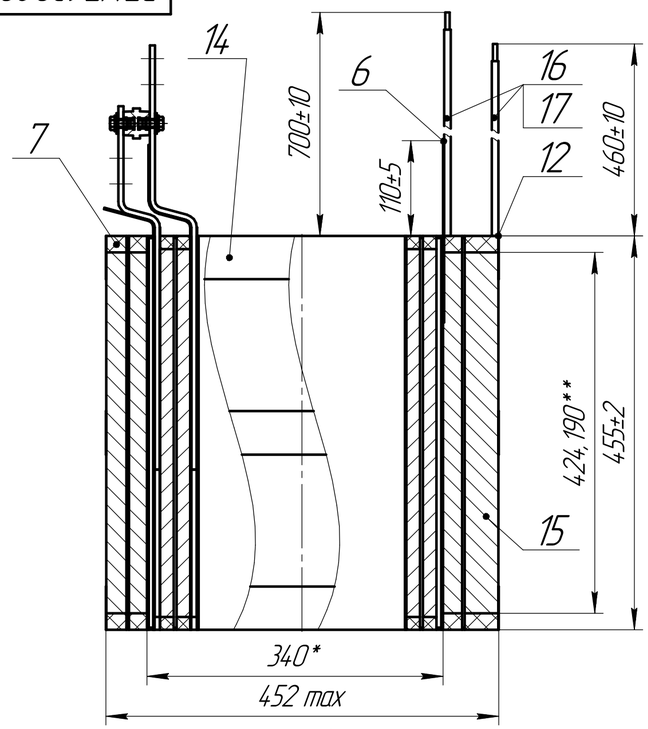

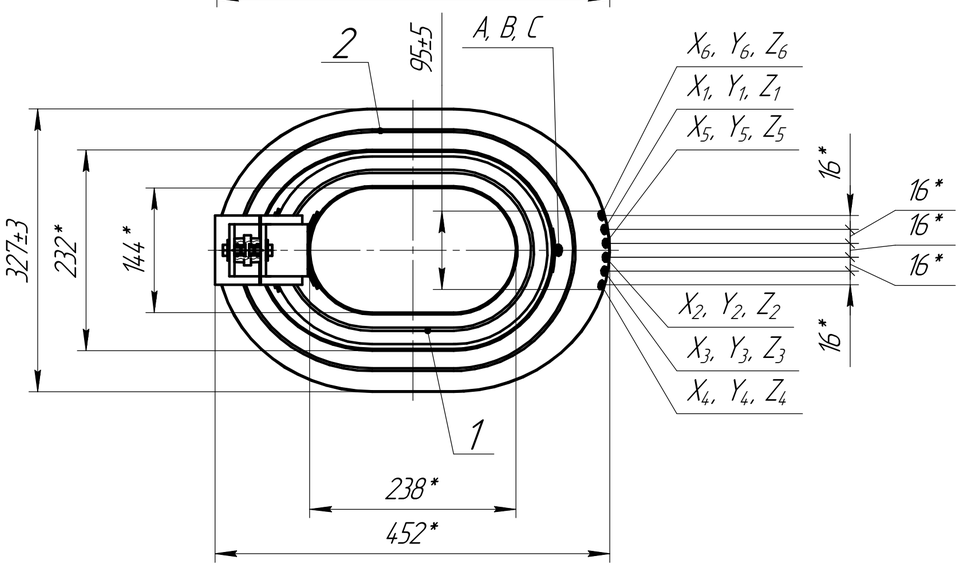

Изоляция места пайки

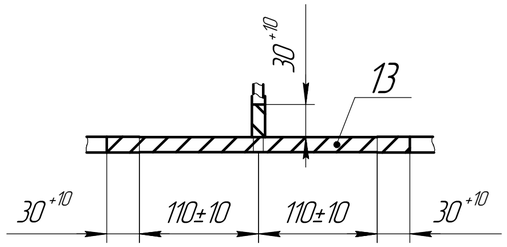

Разрыв и установка прокладки

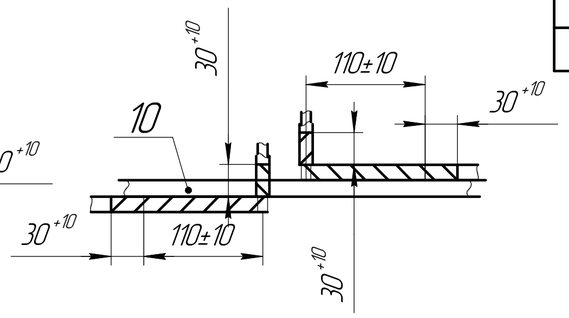

Таблица 1

Наименование параметров			Значение параметра		
Мощность, кВА			630		
Напряжение, кВ			11,00		
Схема соединения			Y		
Число	Витков		635		
	Слоев		13		
	Витков в слое		49,2		
	Витков в слое/ Витков по слоям	1	49,2/49,2	1,5×15/23×1290 мм	Кольцо изолирующее
		2	49,2/98,4		
		3	49,2/147,6		
		4	49,2/196,8		
		5	49,2/246,0		
		6	49,2/295,2		
		–	Канал охлаждения		
		7	49,2/344,4		
		8	49,2/393,6		
		9	49,2/442,8		
		10	49,2/492,0		
		11	49,2/541,2		
		12	49,2/590,4		
		13	44,6/635,0		
	Слоев межслойной изоляции		450/450		
Вывод регулировочный, виток	X_1, Y_1, Z_1		575		
	X_2, Y_2, Z_2		590		
	X_3, Y_3, Z_3		605		
	X_4, Y_4, Z_4		605		
	X_5, Y_5, Z_5		620		
	X_6, Y_6, Z_6		635		
Провод			Провод АПБ 2,65х8,00/0,45		
Число параллельных проводов			1		
ПМГ5			10		
ТКР			8		
Длина провода, мм			692208		
Масса провода, кг			43		

Схема укладки межслойной изоляции

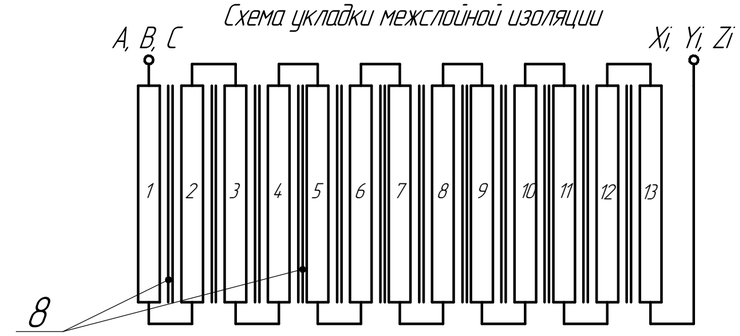

Переход из слоя в слой

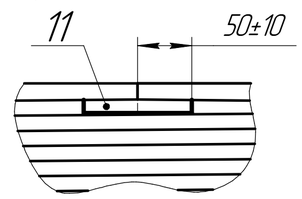

Таблица 2

№ вывода	A, B, C	X_1, Y_1, Z_1	X_2, Y_2, Z_2	X_3, Y_3, Z_3	X_4, Y_4, Z_4	X_5, Y_5, Z_5	X_6, Y_6, Z_6
Длина заготовки вывода, мм	740	640	510	620	640	770	900

1. *Размеры для справок.
2. Паять вывод A, B, C поз. 16 к проводу поз. 15. Паять согласно инструкции ОРТ.419.053 КТИ. Место пайки изолировать бумагой поз. 13 в один слой в полуперекрытие.
3. Изолировать вывод A, B, C трубкой поз. 17 и прокладкой поз. 6.
4. На обмотке НН выполнить необходимое количество витков по таблице 1, с установкой канала охлаждения поз. 2, межслойной изоляции поз. 8 и колец изолирующих поз. 7.
5. Между выводом регулировочным X_3, Y_3, Z_3 и X_4, Y_4, Z_4 выполнить разрыв и установить прокладку поз. 10.
6. При переходе из слоя в слой установить сложенную пополам прокладку поз. 11
7. Паять вывод регулировочный X_i, Y_i, Z_i поз. 16 к проводу поз. 15. Паять согласно инструкции ОРТ.419.053 КТИ. Место пайки изолировать бумагой поз. 13 в один слой в полуперекрытие.
8. Изолировать вывод регулировочный X_i, Y_i, Z_i трубкой поз. 17 и сложенной пополам прокладкой поз. 12 по 2 слоя на сторону.
9. Блок обмоток ВН–НН бандажировать 2 слоями поз. 14 по краям и в местах пайки выводов регулировочных.
10. Допускается 2 соединения провода поз. 15. Паять согласно инструкции ОРТ.419.053 КТИ. Место пайки изолировать бумагой поз. 13 в один слой в полуперекрытие.
11. Технологические крепления выполнить лентой поз. 18, 19 и клея поз. 20.
12. Длины заготовок выводов (справочно) см. таблицу 2.
13. ** Размеры обеспеч. инстр.

Изм.	Лист	№ докум.	Подп.	Дата
17	Зам.	0441-2910		30.09.2023
Разраб.		Порысев		30.09.2023
Пров.		Зуев		
Т.контр.		Шепелькаев		
М.эксп.		Удалова		
Н.контр.		Зуев		
Утв.		Севостьянов		

РТ.МТ.630.20.30.000 СБ

Блок обмоток ВН–НН
Сборочный чертеж

Лит.	Масса	Масштаб
А	–	1:5

Лист | Листов 1

АО "Группа компаний "Электрощит"–ТМ Самара"

Перв. примен. РТ.МТ.630.20.30.000

Справ. №

Подп. и дата 30.09.2023

Инв. № дубл.

Взам. инв. №

Подп. и дата

Инв. № подл. 24.20

Копировал

Формат А2